PROFESSOR DANILO *ROBÓTICA – 22/09/2022*

NOME: _____ TURMA: _____ NOTA: _____

ATIVIDADE 2 TERCEIRO TRIMESTRE

Consulte o tutorial para montar um circuito que corresponde a dois semáforos no código abaixo:

Você pode acessar o site clicando no código acima, caso esteja com o arquivo pdf aberto, ou pelo site do professor.

O circuito utilizado está representado abaixo:

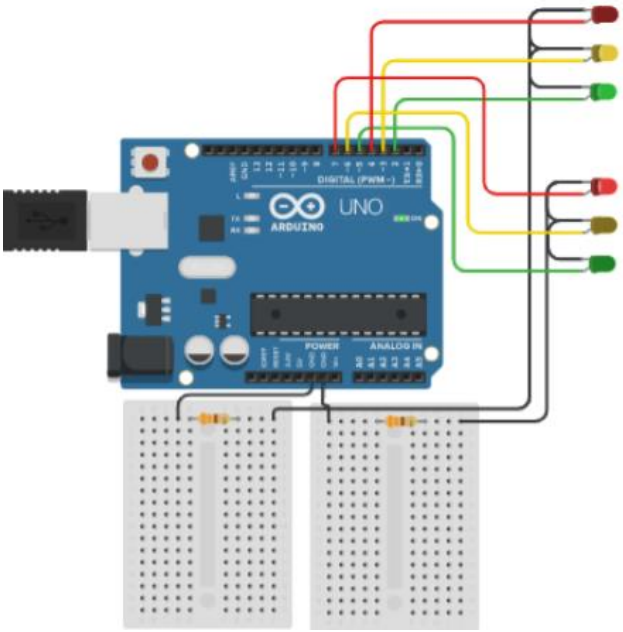

Na tentativa de fazer o circuito acima, um estudante escreveu o seguinte código:

```
int verde1 = 2, amarelo1 = 3,
    vermelho1 = 4, verde2 = 5,
    amarelo2 = 6, vermelho2 = 7;

void setup() {
  pinMode(verde1, OUTPUT);
  pinMode(amarelo1, OUTPUT);
  pinMode(vermelho1, OUTPUT);
  pinMode(verde2, OUTPUT);
  pinMode(amarelo2, OUTPUT);
  pinMode(vermelho2, OUTPUT);
}

void loop() {
  digitalWrite(verde1, HIGH);
  digitalWrite(vermelho2, HIGH);
  delay(2000);
  digitalWrite(amarelo1, HIGH);
  delay(1000);
  digitalWrite(vermelho1, HIGH);
  digitalWrite(verde2, HIGH);
  delay(2000);
  digitalWrite(amarelo2, HIGH);
  delay(1000);
  digitalWrite(vermelho1, LOW);
}
```

Inicialmente, o circuito começa com os LEDs acesos corretamente, mas conforme o tempo passa mais LEDs ficam acesos e nenhum deles se apaga.

Qual o erro cometido no código? Sugira uma correção apontando onde a correção deve ser feita (não precisa reescrever todo o código).